DAMA
CHOJNICE

KARTA PRODUKTU

BEST 1

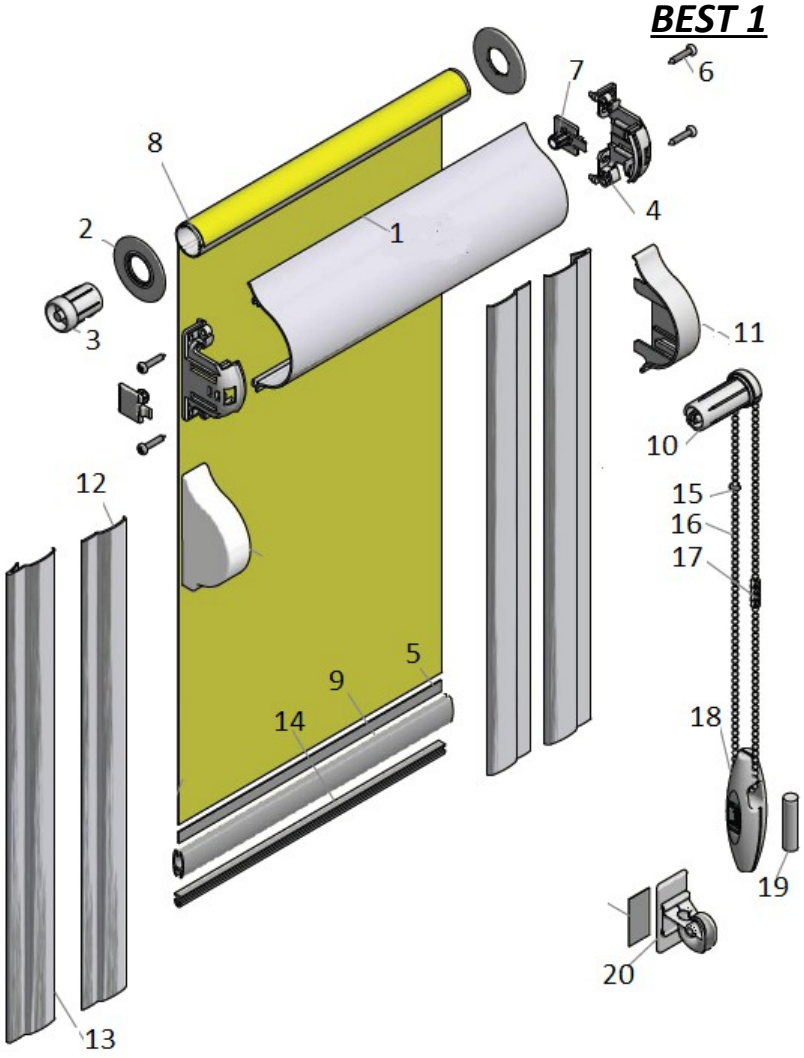

1. PUSZKA
2. TALEŻYK
3. KOREK
4. BOCZEK
5. TAŚMA MOCUJĄCA
6. WKRĘTY
7. WKŁADKA BOCZKA
8. RURA
9. BELKA DOLNA
10. MECHANIZM
11. OSŁONKI BOCZKA (P LUB L)
12. PROWADNICA PŁASKA
13. PROWADNICA ŁUKOWA
14. USZCZELKA WŁOSOWA
15. BLOKADA ŁAŃCUSZKA
16. ŁAŃCUSZEK
17. ZŁĄCZKA ŁAŃCUSZKA
18. OBCIĄŻNIK ŁAŃCUSZKA
19. CIĘŻAREK
20. ŚLIMAK

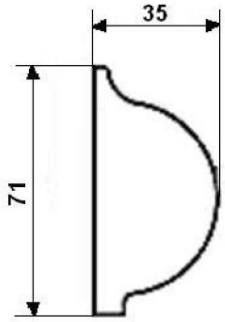

BIAŁY
BRĄZ
ANODA
ZŁOTY DĄB
ORZECH
JASNY DĄB
DĄB BAGIENNY
WIŚNIA
MAHOŃ
WINCHESTER
SZARY RAL 7043 (POD ANTRACYT)

MAX WYMIARY:
SZEROKOŚĆ: 1600 MM WYSOKOŚĆ: 2200 MM

TYP MONTAŻU:
PUSZKA PRZYKRĘCANA, PROWADNICE PRZYKLEJANE

KOLORYSTYKA OSPRZĘTU:
BIAŁY, BRĄZ, ANODA, SZARY RAL 7043 (POD ANTRACYT), ZŁOTY DĄB, ORZECH, JASNY DĄB, DĄB BAGIENNY, WIŚNIA, MAHOŃ, WINCHESTER

Możliwość stosowania tkanin zwykłych oraz dzień i noc

PPUH DAMA CHOJNICE
ul. Ustronna 8
89-600 Chojnice

www.damachojnice.pl
biuro@damachojnice.pl

Nr Tel. 694 439 729
Nr Tel. 52 397 58 38
Nr Fax 52 397 92 07

Rolety wewnętrzne
Rolety dzień - noc
Plisy
Rolety zewnętrzne
Moskitiery
Żaluzje pionowe
Żaluzje poziome
Rolety rzymskie

Producent nowoczesnych systemów osłonowych.