DAMA
CHOJNICE

KARTA PRODUKTU
MINI DIN (FI19 DIN)

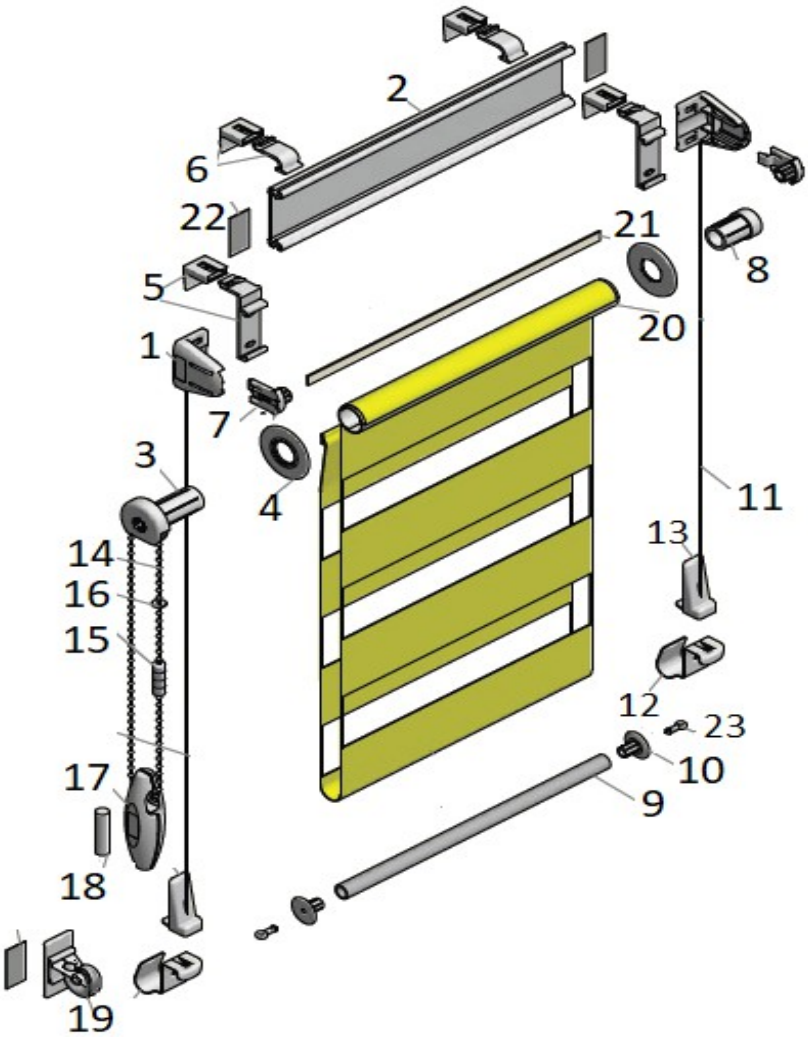

1. BOCZEK
2. LISTWA PCV
3. MECHANIZM
4. TALEŻYK
5. WIESZAK PCV*
6. WIESZAK LISTWY
7. WKŁADKA BOCZNA
8. KOREK
9. RURKA DOLNA
10. KOREK RURKI DOLNEJ
11. ŻYŁKA
12. ZACZEP DOLNY ŻYŁKI
13. ZACZEP DOLNY ŻYŁKI PRZYKRĘCANY*
14. ŁAŃCUSZEK
15. ZŁĄCZKA ŁAŃCUSZKA
16. BLOKADA ŁAŃCUSZKA
17. OBCIĄŻNIK ŁAŃCUSZKA
18. CIĘŻAREK*
19. ŚLIMAK*
20. RURA
21. TAŚMA MONTAŻOWA DIN
22. TAŚMA MONTAŻOWA BOCZKA
23. OCZKO ŻYŁKI

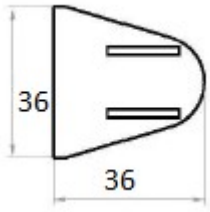

MAX WYMIARY:
SZEROKOŚĆ: 1300 MM WYSOKOŚĆ: 2500 MM

TYP MONTAŻU:
BEZINWAZYJNIE NA RAMIE, PRZYKRĘCANE, PRZYKLEJANE DO RAMY

KOLORYSTYKA OSPRZĘTU:
BIAŁY, BRĄZ, ANODA, DĄB, ANTRACYT

Standard wykonania:
-osprzęt biały, mocowanie na listwie, żyłka, zaczep dolny żyłki
**OPCJA DODATKOWA*

<<<<<<<TUTAJ WSTAWIĆ ZDJĘCIA KOLORYSTYKI MECHAZNIMOW MINI>>>>

PPUH DAMA CHOJNICE
ul. Ustronna 8
89-600 Chojnice

www.damachojnice.pl
biuro@damachojnice.pl

Nr Tel. 694 439 729
Nr Tel. 52 397 58 38
Nr Fax 52 397 92 07

Rolety wewnętrzne
Rolety dzień - noc
Plisy
Rolety zewnętrzne
Moskitiery
Żaluzje pionowe
Żaluzje poziome
Rolety rzymskie

Producent nowoczesnych systemów osłonowych.