DAMA
CHOJNICE

KARTA PRODUKTU
MINI (FI19)

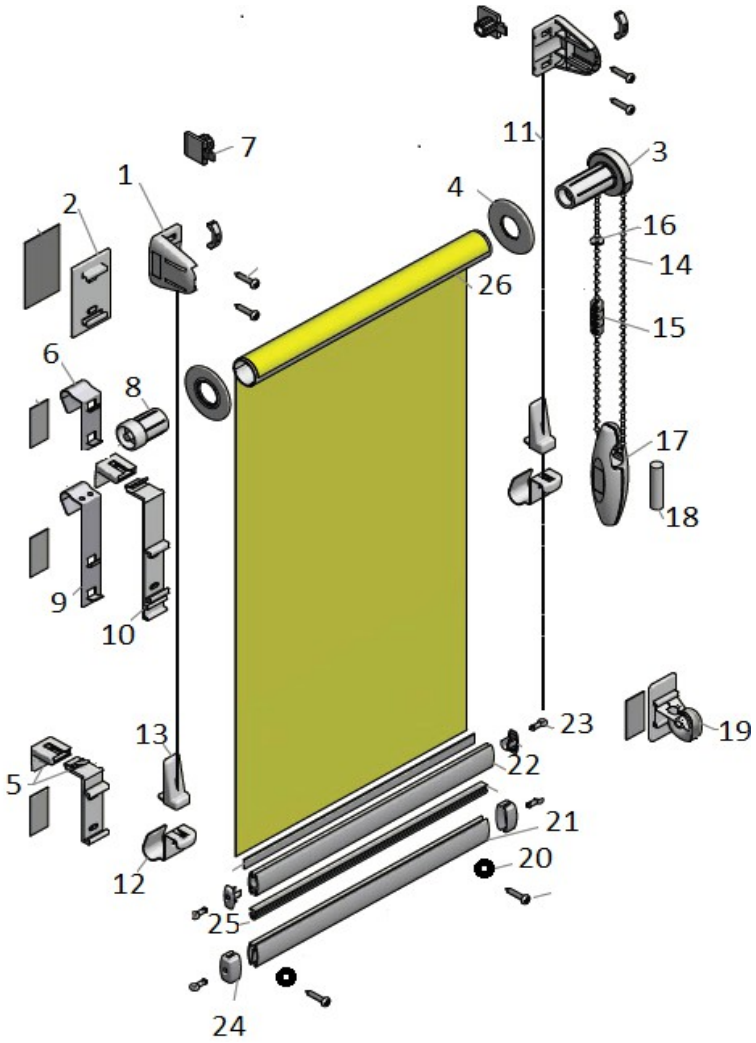

1. BOCZEK
2. PRZYSTAWKA KLEJONA *
3. MECHANIZM
4. TALEŻYK
5. WIESZAK PCV
6. WIESZAK ALU- OPCJA
7. WKŁADKA BOCZNA
8. KOREK
9. WIESZAK DŁUGI ALU *
10. WIESZAK DŁUGI PCV *
11. ŻYŁKA *
12. ZACZEP DOLNY ŻYŁKI*
13. ZACZEP DOLNY ŻYŁKI PRZYKRĘCANY*
14. ŁAŃCUSZEK
15. ZŁĄCZKA ŁAŃCUSZKA
16. BLOKADA ŁAŃCUSZKA
17. ZŁĄCZKA ŁAŃCUSZKA
18. CIĘŻAREK*
19. ŚLIMAK*
20. MAGNESY
21. BELKA DOLNA STALOWA
22. BELKA DOLNA ALUMINIOWA*
23. OCZKO ŻYŁKI*
24. ZAŚLEPKA BELKI
25. USZCZELKA WŁOSOWA
26. RURA

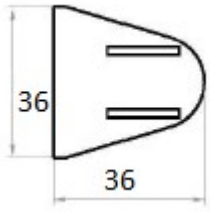

MAX WYMIARY:
SZEROKOŚĆ: 1300 MM WYSOKOŚĆ: 2500 MM

TYP MONTAŻU:
BEZINWAZYJNIE NA RAMIE, PRZYKRĘCANE, PRZYKLEJANE DO RAMY

KOLORYSTYKA OSPRZĘTU:
BIAŁY, BRĄZ, ANODA, DĄB, ANTRACYT

Standard wykonania:
-osprzęt biały, mocowanie na wieszakach PCV, magnesy dolnej belki
**OPCJA DODATKOWA*

<<<<<<<TUTAJ WSTAWIĆ ZDJĘCIA KOLORYSTYKI MECHAZNIMOW MINI>>>>

PPUH DAMA CHOJNICE
ul. Ustronna 8
89-600 Chojnice

www.damachojnice.pl
biuro@damachojnice.pl

Nr Tel. 694 439 729
Nr Tel. 52 397 58 38
Nr Fax 52 397 92 07

Rolety wewnętrzne
Rolety dzień - noc
Plisy
Rolety zewnętrzne
Moskitiery
Żaluzje pionowe
Żaluzje poziome
Rolety rzymskie

Producent nowoczesnych systemów osłonowych.